Anschluss Downdraft / Muldenlüfter 150 optimAIRo

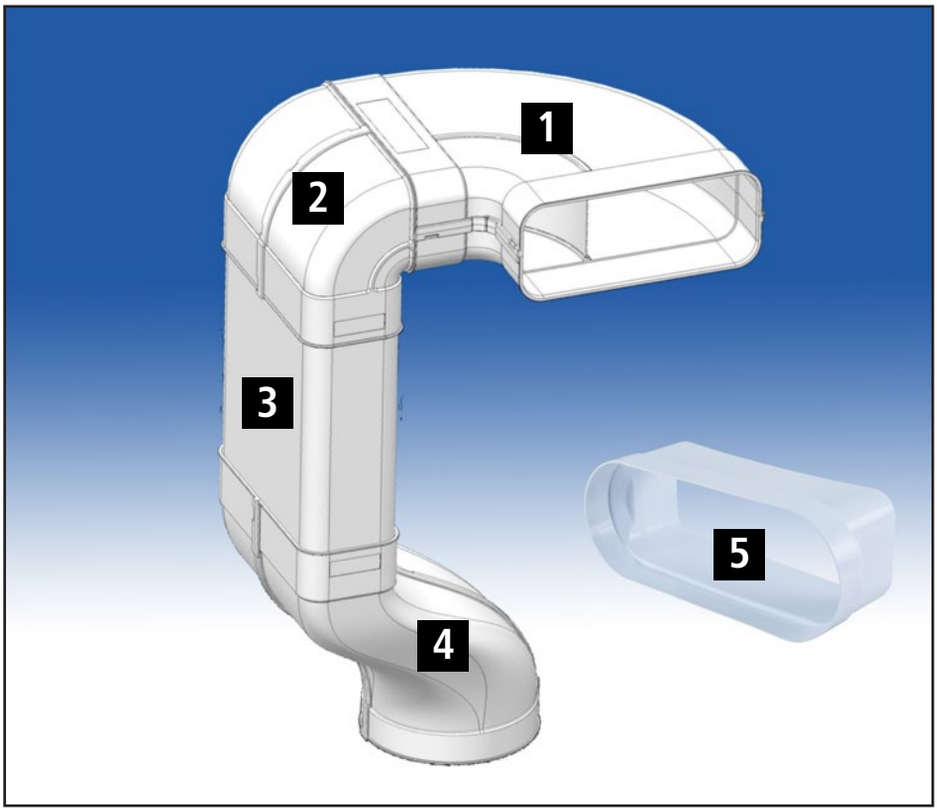

Das optimAIRo-Lüftungssystem garantiert dem Anwender optimale und verlustarme Abluftführung, Mit den Systemteilen lassen sich Verbindungen strömungsoptimiert und passgenau herstellen. In der Kombination der einzelnen Formstücke wird eine energieeffiziente Luftführung gewährleistet.

1 **Rohrbogen waagerecht 90°**

EDV-Nr.	Ausführung	inkl. MwSt.	exkl. MwSt
93510	Rohrbogen waagerecht	39,98	33,60

2 **Rohrbogen senkrecht 90°, einseitig gemufft, für Downdraft/Muldenlüfter, platzoptimiert**

EDV-Nr.	Ausführung	inkl. MwSt.	exkl. MwSt
93514	Rohrbogen senkrecht	37,49	31,50

3 **Flachrohr ohne Muffe**

EDV-Nr.	Ausführung	inkl. MwSt.	exkl. MwSt
93507	Länge 50 cm	29,99	25,20

4 **Übergangsstück versetzt für den platzoptimierten Einsatz bei Downdraft/Muldenlüfter**

EDV-Nr.	Ausführung	inkl. MwSt.	exkl. MwSt
93513	Übergangsstück versetzt	48,73	40,95

Abluftset Muldenlüfter (1-4)

EDV-Nr.	Ausführung	inkl. MwSt.	exkl. MwSt
93516	Abluftset	156,19	131,25

5 **Adapter optimAIRo auf BORA-Abluftsystem (optinal)**

EDV-Nr.	Ausführung	inkl. MwSt.	exkl. MwSt
93503	Adapter Bora	18,74	15,75